## TP－3526N－IG・IGL・IM・IMLシリーズ〈全段樹脂歯車〉

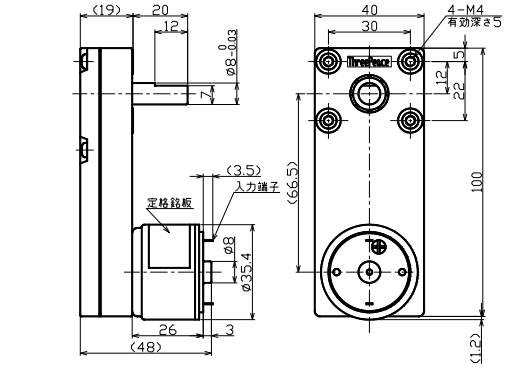

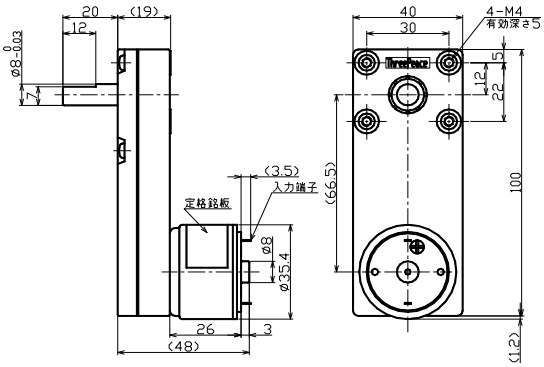


MOTOR
φ35.4mm

GEAR
100*40mm

ドライバ
TPDR-68A
6Vはカスタム

RoHS
対応品

### ●ギアヘッド単体性能表

| ギア名称 | 減速比 | ギア段数 | L寸法 | 許容トルク | | 瞬時最大負荷 | | 許容ラジアル荷重 | | 許容スラスト荷重 | |
|---|---|---|---|---|---|---|---|---|---|---|---|
| | | | mm | mN-m | kg·cm | mN-m | kg·cm | N | kgf | N | kgf |
| IG・IGL | 60～130 | 4 | 19 | 392 | 4 | 588 | 6 | 9.8 | 1 | 9.8 | 1 |
| | 230～500 | 5 | | 588 | 6 | 882 | 9 | | | | |
| IM・IML | 60～130 | 4 | | 392 | 4 | 588 | 6 | 19.6 | 2 | | |
| | 230～500 | 5 | | 588 | 6 | 882 | 9 | | | | |

※IMタイプは含油軸受け品のため、IGタイプより耐ラジアル荷重に優れています。

### ●ギアドモータ特性表

| 機種名 | 減速比 | | 60 | 100 | 130 | 230 | 280 | 320 | 500 |
|---|---|---|---|---|---|---|---|---|---|
| TP-3526NA -IG・IM (24V) | 回転数 | r/min | 69.2 | 42.1 | 31.9 | 16.9 | 15.1 | 13.6 | 9 |
| | 定格トルク | mN・m | 167 | 245 | 343 | 588 | 588 | 588 | 588 |
| | | kg・cm | 1.7 | 2.5 | 3.5 | 6 | 6 | 6 | 6 |
| TP-3526NB -IG・IM (24V) | 回転数 | r/min | 101 | 61.3 | 46.6 | 24.6 | 22 | 19.7 | 13 |
| | 定格トルク | mN・m | 167 | 245 | 343 | 588 | 588 | 588 | 588 |
| | | kg・cm | 1.7 | 2.5 | 3.5 | 6 | 6 | 6 | 6 |
| TP-3526NC -IG・IM (24V) | 回転数 | r/min | 141 | 84.1 | 64.4 | 34.7 | 30.9 | 27.5 | 18 |
| | 定格トルク | mN・m | 186 | 294 | 392 | 588 | 588 | 588 | 588 |
| | | kg・cm | 1.9 | 3 | 4 | 6 | 6 | 6 | 6 |
| TP-3526NC -IG・IM (12V) | 回転数 | r/min | 66.2 | 40 | 31 | 15.8 | 14 | 12.4 | 8.5 |
| | 定格トルク | mN・m | 127 | 196 | 245 | 490 | 539 | 588 | 588 |
| | | kg・cm | 1.3 | 2 | 2.5 | 5 | 5.5 | 6 | 6 |
| TP-3526E -IG・IM (6V) | 回転数 | r/min | 101 | 60.1 | 46.8 | 24.5 | 21.6 | 19.3 | 12.8 |
| | 定格トルク | mN・m | 147 | 245 | 294 | 539 | 588 | 588 | 588 |
| | | kg・cm | 1.5 | 2.5 | 3 | 5.5 | 6 | 6 | 6 |
| TP-3526NJ -IG・IM (12V) | 回転数 | r/min | 93.7 | 55.5 | 43.2 | 22.6 | 19.9 | 17.8 | 11.7 |
| | 定格トルク | mN・m | 147 | 245 | 294 | 539 | 588 | 588 | 588 |
| | | kg・cm | 1.5 | 2.5 | 3 | 5.5 | 6 | 6 | 6 |
| 回転方向 | | | CW | | | CCW | | | |
| 段数 | | | 4 | | | 5 | | | |
| 質量 [g] | | | 145 | | | 150 | | | |

※ 回転方向：モータの＋端子に＋を印加した場合の回転方向です。（モータ取付面から見た場合。）CW：時計方向 CCW：反時計方向

● 用途・・・・・・・・・

ゲーム機 ATM 金銭機械 ミニラボ 券売機 ドアロック カッター
防犯カメラ ブラインド 紙幣計数機 カード搬送 バス運賃箱 印刷機



スリーピース株式会社 営業部
TEL:03-5807-3051 FAX:03-3831-7727
URL :http://www.three-peace.com
E-mail:eigyou@three-peace.com

●本カタログに掲載されております製品ならびに製品仕様は、予告なしに変更する場合があります。
●本カタログに記載されておりますコンテンツを、弊社の承諾なしに転載および複製することは、固くお断りいたします。
●弊社製品のコピー品ならびに類似品にはご注意ください。