ギアドモータ　＊外形図・特性表＊

TP－3526A・B・C・J－KS・PSシリーズ〈断続運転用・焼結歯車〉

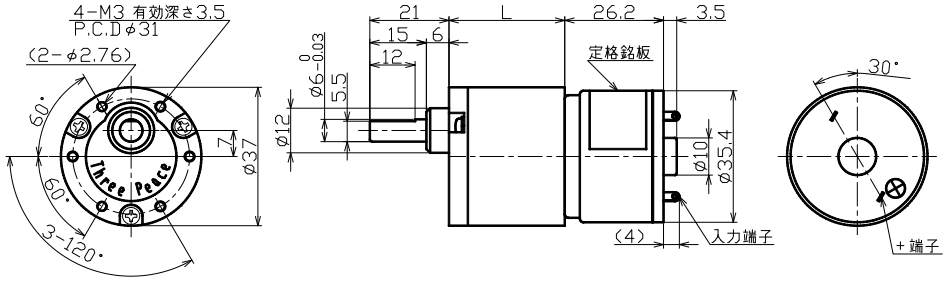

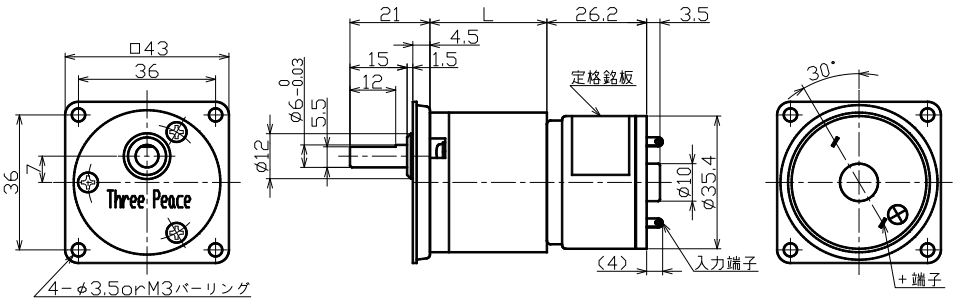

MOTOR
φ35.4mm

GEAR
φ37mm
□43mm

ドライバ
TPDR-58A

RoHS
対応品

安価型

●ギアヘッド単体性能表

ギア名称	減速比	ギア段数	L寸法	許容トルク		瞬時最大負荷		許容ラジアル荷重		許容スラスト荷重	
			mm	mN-m	kg·cm	mN-m	kg·cm	N	kgf	N	kgf
KS・PS	10	2	20.2	98	1	147	1.5	9.8	1	6.86	0.7
	33	3	23.7	196	2	294	3				
	66～75	4	27.2	294	3	441	4.5				
	100			588	6	882	9				
	150～300	5	30.7								
	450～900	6	34.2								

●ギアドモータ特性表

機種名	減速比		10	33	66	75	100	150	200	225	300	450	600	675	900
TP-3526A -KS・PS (24V)	回転数	r/min	363	123	60.7	54.7	41.5	27.5	20.4	18.2	14.1	9.8	7.6	6.8	5.2
	定格トルク	mN・m	39.2	98	186	196	245	343	490	539	588	588	588	588	588
		kg・cm	0.4	1	1.9	2	2.5	3.5	5	5.5	6	6	6	6	6
TP-3526B -KS・PS (24V)	回転数	r/min	528	179	88.4	79.5	60.2	39.9	29.6	26.4	20.4	14.1	10.8	9.7	7.4
	定格トルク	mN・m	39.2	98	186	196	245	343	490	539	588	588	588	588	588
		kg・cm	0.4	1	1.9	2	2.5	3.5	5	5.5	6	6	6	6	6
TP-3526C -KS・PS (24V)	回転数	r/min	750	246	125	113	83	55.4	41.4	37	28.8	19.8	15.1	13.5	10.3
	定格トルク	mN・m	39.2	118	196	196	294	392	539	588	588	588	588	588	588
		kg・cm	0.4	1.2	2	2	3	4	5.5	6	6	6	6	6	6
TP-3526C -KS・PS (12V)	回転数	r/min	347	116	57.4	50.9	39.3	25.6	19.2	17.1	12.8	9.1	7.1	6.4	4.9
	定格トルク	mN・m	29.4	78.4	147	167	196	294	392	441	588	588	588	588	588
		kg・cm	0.3	0.8	1.5	1.7	2	3	4	5	6	6	6	6	6
TP-3526J -KS・PS (12V)	回転数	r/min	500	165	81.8	72.7	54.6	36.3	27.3	24.3	18.5	12.7	9.7	8.7	6.6
	定格トルク	mN・m	29.4	88.2	167	186	245	343	441	490	588	588	588	588	588
		kg・cm	0.3	0.9	1.7	1.9	2.5	3.5	4.5	5	6	6	6	6	6
回転方向			CCW	CW	CCW			CW				CCW			
段数			2	3	4			5				6			
質量 [g]			140	145	150			155				160			

※　回転方向：モータの＋端子に＋を印加した場合の回転方向です。（モータ取付面から見た場合。）CW：時計方向　CCW：反時計方向

● 用途・・・・・・・・・ ゲーム機　ATM　金銭機械　ミニラボ　コインホッパー　券売機　ドアロック　カッター　電動カーテン　防犯カメラ　ブラインド　紙幣計数機　カード搬送　バス運賃箱　印刷機　オイルポンプ

スリーピース株式会社　営業部
TEL:03-5807-3051　FAX:03-3831-7727
URL :http://www.three-peace.com
E-mail:eigyou@three-peace.com

●本カタログに掲載されております製品ならびに製品仕様は、予告なしに変更する場合があります。
●本カタログに記載されておりますコンテンツを、弊社の承諾なしに転載および複製することは、固くお断りいたします。
●弊社製品のコピー品ならびに類似品にはご注意ください。