MOTOR DRIVER No.TPDR-26

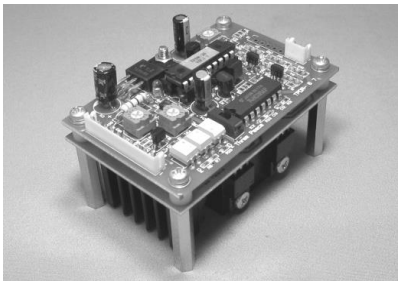

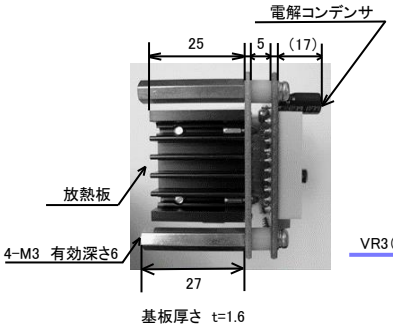

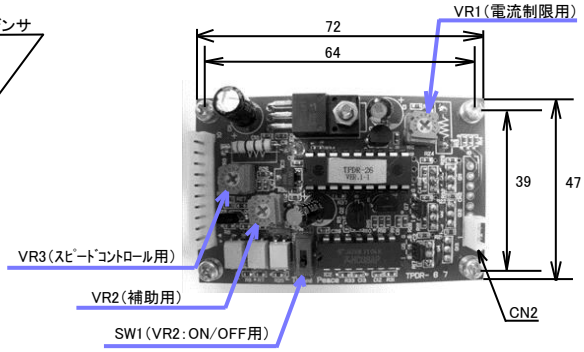

■特長

- ◆ ブラシ付きDCモータ専用ドライバ（12～24V、定格電流：1～3［A］の高出力モータ対応）　◆ TP−4668B−12、TP−4990A−24に対応
- ◆ スピードコントロールの方法が4通り可能です（VR3、TTL入力［PWM入力］、電圧0～5V、外部抵抗［ボリューム］）
- ◆ 電流制限付き（4～8Aボリューム調整による）
- ◆ 起動後の立ち上がりをスムーズにさせるためのお助け機能付き（VR2）

■標準付属品

標準付属品
TPDR-26本体
CN1ケーブル1本
CN2ケーブル1本
取扱説明書

■コネクタ仕様

コネクタ	TPDR-26基板上	適合コネクタ型式		メーカー
	ベース付きポスト	ハウジング	コンタクト	
CN1	B10B-EH	EHR-10	SEH-001T-P0.6L	日本圧着端子
CN2	B2B-EH	EHR-2	AWG#26～22	製造株式会社

■ドライバ仕様

項目	仕様	備考
電源電圧	12～24V（D.C.）±10%	―
定格出力電流	3A以下	ご使用されるブラシ付きDCモータの常用電流となります。
最大出力電流	15A以下	ご使用されるブラシ付きDCモータの最大起動（停動）電流値を意味します。
PWM周波数	16kHz	VR3でのスピードコントロール時の周波数。
質量	95g	―

■接続図

コネクタ	ピンNo.	線色	信号名称	入出力	機能	規格・条件
CN1	1	茶	IN A	入力	下の表1を参照	H：オープンコレクタ
	2	白	IN B	入力		L：0～0.8V
	3	橙	PWM入力	入力	TTL入力	H：3.2V以上 L：1.3V以下
	4	黄	NC	―	なし	
	5	緑	NC	―	なし	
	6	灰	VR	出力	外部速度設定器用電源	
	7	紫	VS	入力	速度設定信号入力	D.C.0～5V
	8	青	GND	―	速度設定信号GND	
	9	赤	電源入力	入力	ドライバ用電源	D.C.12～24V　±10%
	10	黒		―	ドライバ用電源GND	
CN2	1	茶	モータ端子	出力	モータ：プラス端子orマイナス端子	
	2	白				

表1

入力			出力モード			
ピンNo.	線色	信号名称	ストップ	正転	逆転	ブレーキ
1	茶	IN A	H	L	H	L
2	白	IN B	H	H	L	L

＊PWM入力で速度制御する場合、CN1のﾋﾟﾝNo.8とﾋﾟﾝNo.10は、共通のGNDで接続して下さい。

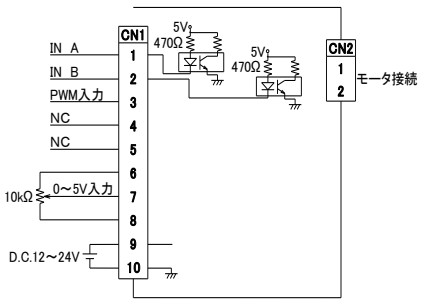

スリーピース株式会社　営業部
TEL:03-5807-3051　FAX:03-3831-7727
URL :http://www.three-peace.com
E-mail:eigyou@three-peace.com

●本カタログに掲載されております製品ならびに製品仕様は、予告なしに変更する場合があります。
●本カタログに記載されておりますコンテンツを、弊社の承諾なしに転載および複製することは、固くお断りいたします。
●弊社製品のコピー品ならびに類似品にはご注意ください。