モータ単体　＊外形図・特性表＊

TP－3640シリーズ

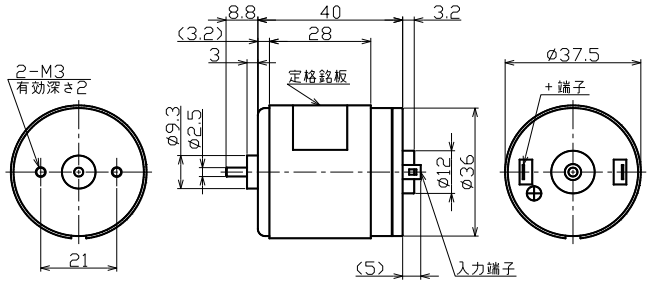

MOTOR φ37.5mm

RoHS 対応品

ドライバ TPDR-58A

絶縁階級 E種

極数：2
スロット数：7

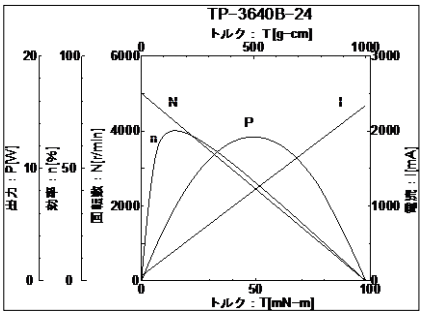

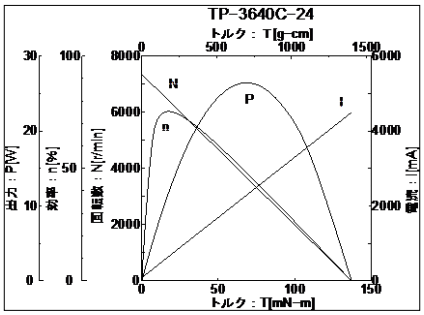

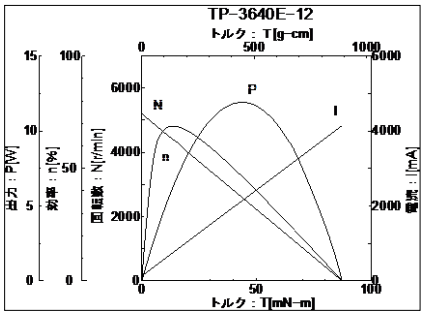

機種名 TP－		電圧 [V]	無負荷 回転数 r/min	無負荷 電流 mA	定格 出力 W	定格 トルク mN-m	定格 トルク gf·cm	定格 回転数 r/min	定格 電流 mA	起動(停動) トルク mN-m	起動(停動) トルク gf·cm	起動(停動) 電流 mA	回転方向 +端子 +印加	ブラシ	ノイズ素子
3640	B	24	5000	65	5.3	11.8	120	4400	338	98	1000	2340	CCW	カーボン	バリスタ
	C		7350	85	9.3	13.7	140	6615	526	137	1400	4495			
	E	12	5200	130	5.4	11.8	120	4500	670	87.3	891	4141			

TP－3452シリーズ

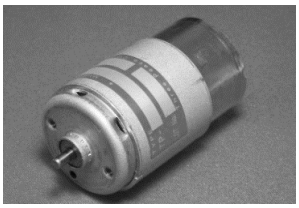

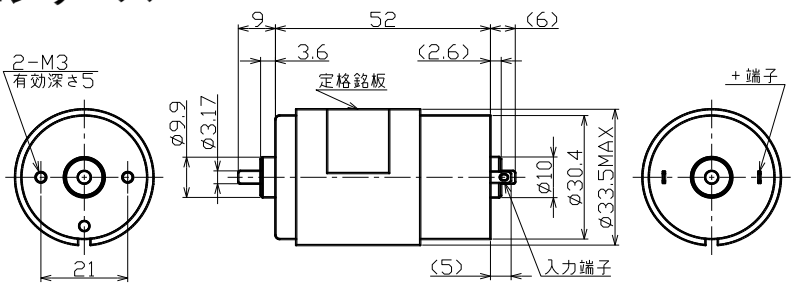

MOTOR φ33.5mm

RoHS 対応品

絶縁階級 E種

極数：2
スロット数：5

ドライバ TPDR-58A

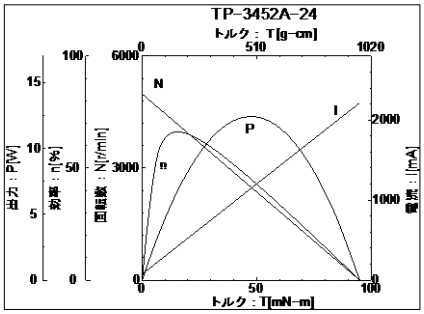

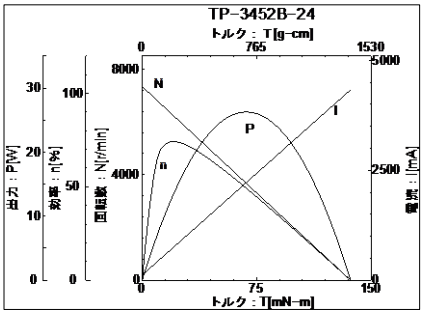

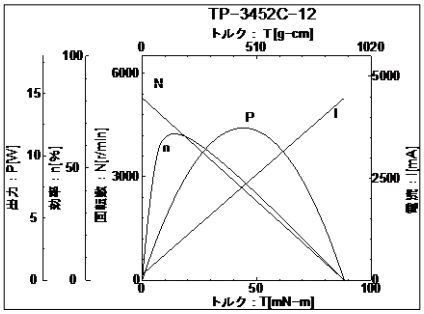

機種名 TP－		電圧 [V]	無負荷 回転数 r/min	無負荷 電流 mA	定格 出力 W	定格 トルク mN-m	定格 トルク gf·cm	定格 回転数 r/min	定格 電流 mA	起動(停動) トルク mN-m	起動(停動) トルク gf·cm	起動(停動) 電流 mA	回転方向 +端子 +印加	ブラシ	ノイズ素子
3452	A	24	4985	75	5.2	11.8	120	4368	340	95.1	970	2214	CW	カーボン	バリスタ
	B		7343	114	9.2	13.7	140	6605	538	137	1393	4328			
	C	12	5287	139	5.5	11.8	120	4583	716	88.3	901	4471			

スリーピース株式会社　営業部
TEL:03-5807-3051　FAX:03-3831-7727
URL :http://www.three-peace.com
E-mail:eigyou@three-peace.com

●本カタログに掲載されております製品ならびに製品仕様は、予告なしに変更する場合があります。
●本カタログに記載されておりますコンテンツを、弊社の承諾なしに転載および複製することは、固くお断りいたします。
●弊社製品のコピー品ならびに類似品にはご注意ください。